Desenhar as vistas ortogonais.

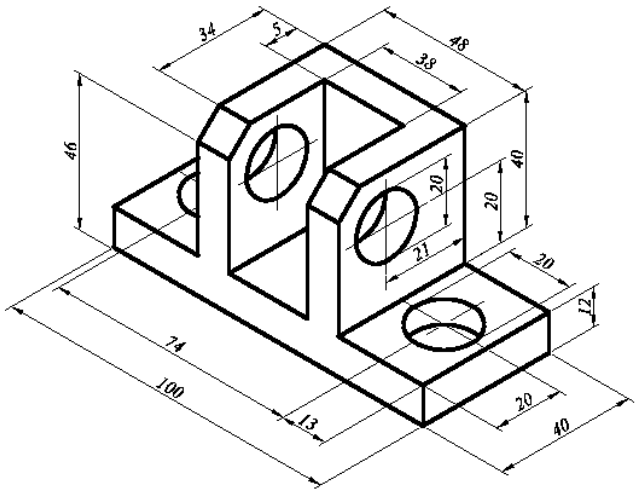

Projeção Ortogonal		*Unid. mm*	*Escala :1:1*
Aluno :	*Visto*		*Data :*
Turma :			*Des. Nº :*04